Expertos en Soluciones de Estacionamiento
www.skycarmexico.com
+52 (55) 5305-3660 / 5305-1287

Sky Car

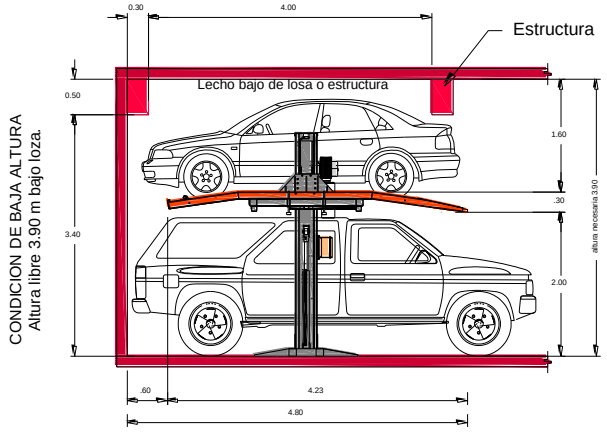

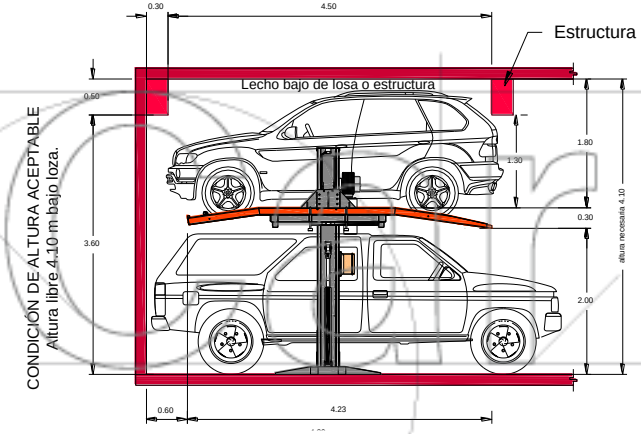

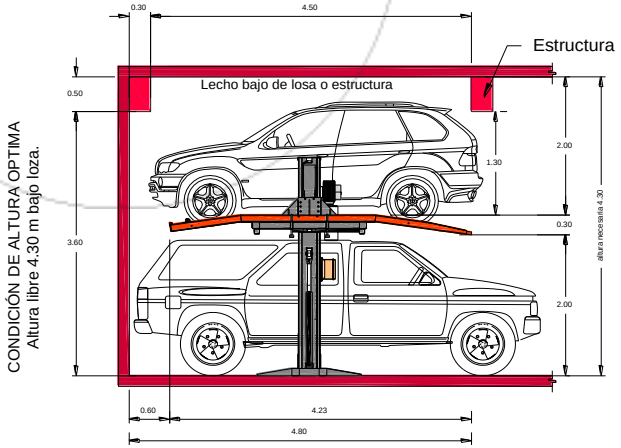

- Medidas en planta de 2.50 m x 4.20 m.
- Altura efectiva de 2. 00 m.
- Capacidad de carga de 1,850 kgs.
- Motor de 3 H.P., 3 fases, 220 VAC y 60 Hz

SKY CAR MC | 01.2019 | ® SKY CAR Expertos en Soluciones de Estacionamiento

Nota: Las dimensiones finales del equipo así como los requerimientos técnicos de instalación en obra civil y acometida eléctrica, se detallan en la guía mecánica de nuestra propuesta, que firmada por ambas partes, forma parte integral de los documentos de contratación.
Pendiente máxima permitida en NPT. para instalación de equipo 0.5%.

Somos las empresa con la más amplia línea en Soluciones para Estacionamiento con Entrega Inmediata. Planes de pago con mínimos Anticipos. Opción de Arrendamiento.